all-metal-Dämpfer

GDZ-( )-1

Anwendungsbereich

- Elastische Lagerung von Motoren, Pumpen Generatoren, Abgasrohrleitungen

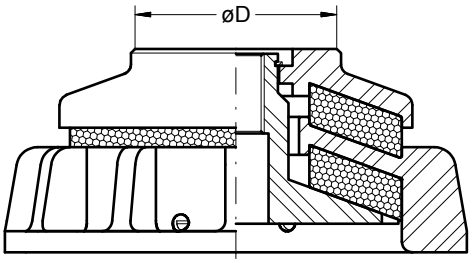

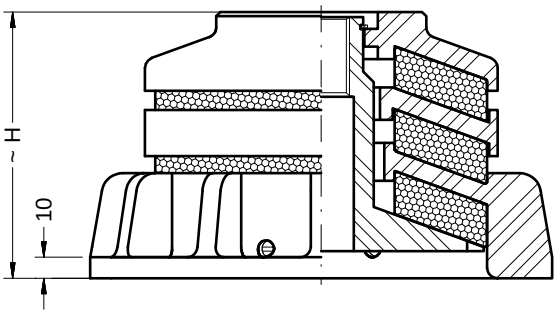

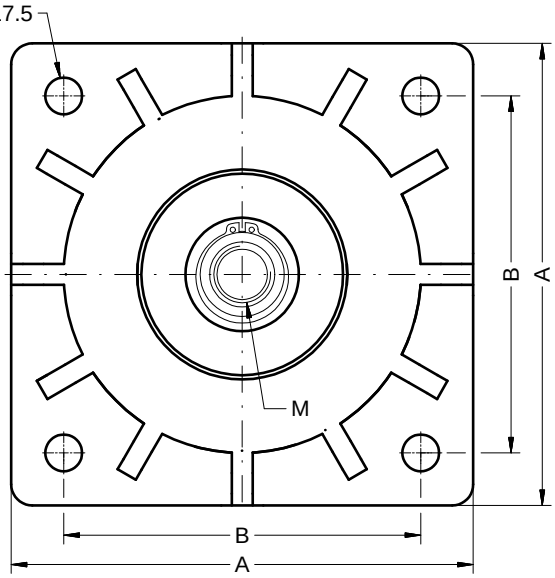

Standard

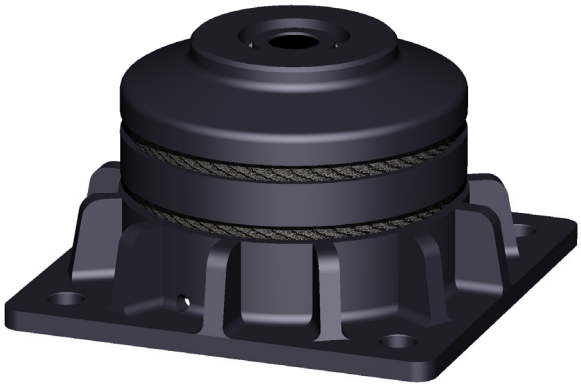

Ausführung "D"

Beschreibung

- Deckel, Achse, Kissensitz aus Stahl, KTL beschichtet
- Gehäuse aus Stahlguss, KTL beschichtet
- Sicherungsring DIN 471
- Dämpfungskissen aus CrNi-Stahldraht

- Hohe statische und dynamische Lastaufnahme

- Kompakte Ausführung
- Lange Lebensdauer
- Wartungsfrei

Typ	Abmaße [mm]					Lastbereich [daN] Druck - Zug		Frequenz	Gewichte
	A	B	Ø D	H	M	statisch	dynamisch	[Hz]	[kg]
GDZ- 2500-1	202	152	96	86	M20x23	500 - 2500	12500	15 - 20	~ 8,6
GDZ-D-2500-1				113				11 - 15	~ 10,5
GDZ- 7000-1	220	170		97	M27x38	500 - 7000	22500	15 - 20	~ 12,6
GDZ-D-7000-1				127				11 - 15	~ 13,7

RG+ Schwingungstechnik GmbH * Steiger-Stein-Str.3 * D-44805 Bochum * Tel. 0234/5162080 * Fax 0234/51620829