all-metal-Dämpfer

GDZ-( )-7

Anwendungsbereich

Elastische Lagerung von

- drehenden Maschinen, Motoren, Pumpen
- Abgasrohrleitungen, Bahnanwendungen

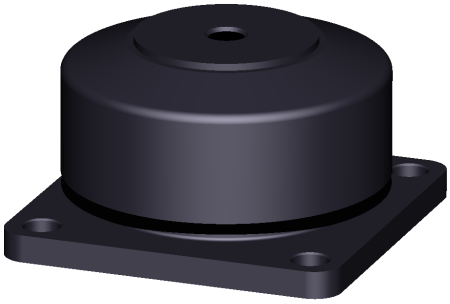

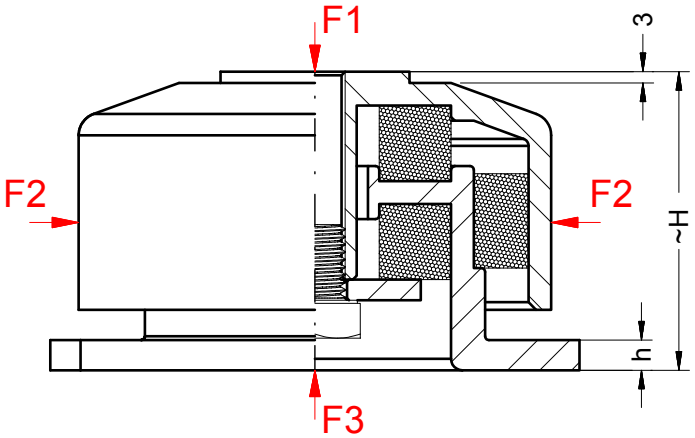

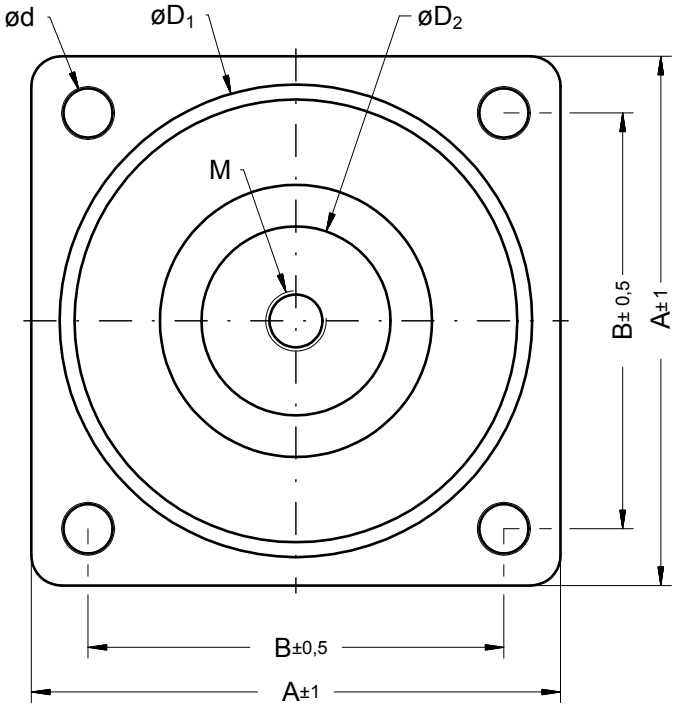

Beschreibung

- Haube und Gehäuse aus Stahl, KTL beschichtet
- Dämpfungskissen aus CrNi-Stahldraht
- Schraube und Scheibe aus Stahl, verzinkt

- Hohe Aufnahme von seitlichen Kräften
- Hohe dynamische Lastaufnahme

- Lange Lebensdauer
- Resonanzfrequenz: 15 - 20 Hz

Typ	Zul. statische Last (daN)		
	F1	**F2**	**F3**
GDZ-250-7	50-250	250	250
GDZ-700-7	100-700	1500	700
GDZ-1500-7	500-1500	1500	1500
GDZ-3500-7	1500-3500	3500	3500

Typ	zul. dynamische Last (daN)		
	F1	**F2**	**F3**
GDZ-250-7	500	1250	500
GDZ-700-7	3500	7500	2100
GDZ-1500-7	7500	7500	3000
GDZ-3500-7	17500	10000	7000

Typ	Abmaße (mm)								m (kg)
	A	**B**	**H**	**h**	**M**	**d**	**D_1**	**D_2**	
GDZ-250-7	100	80	57	8	M12	10,5	93	52	~1,9
GDZ-700-7	140	110	79	8	M16	13	125	50	~3,6
GDZ-1500-7	140	110	79	8	M16	13	125	50	~3,7
GDZ-3500-7	200	160	93	10	M24	17	180	75	~9,5

RG+ Schwingungstechnik GmbH * Steiger-Stein-Str. 3 * D-44805 Bochum * Tel. 0234/5162080 * Fax 0234/51620829